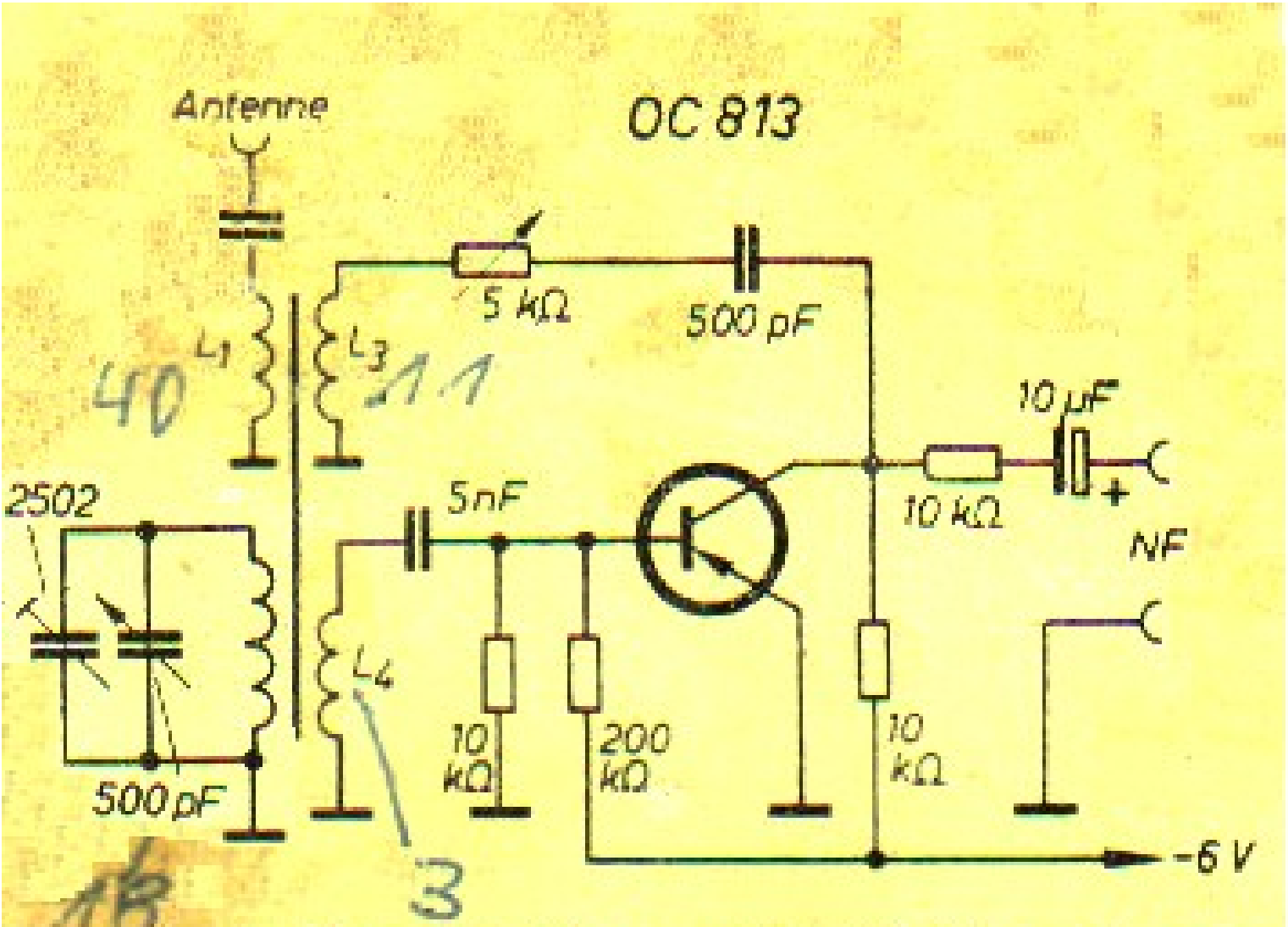
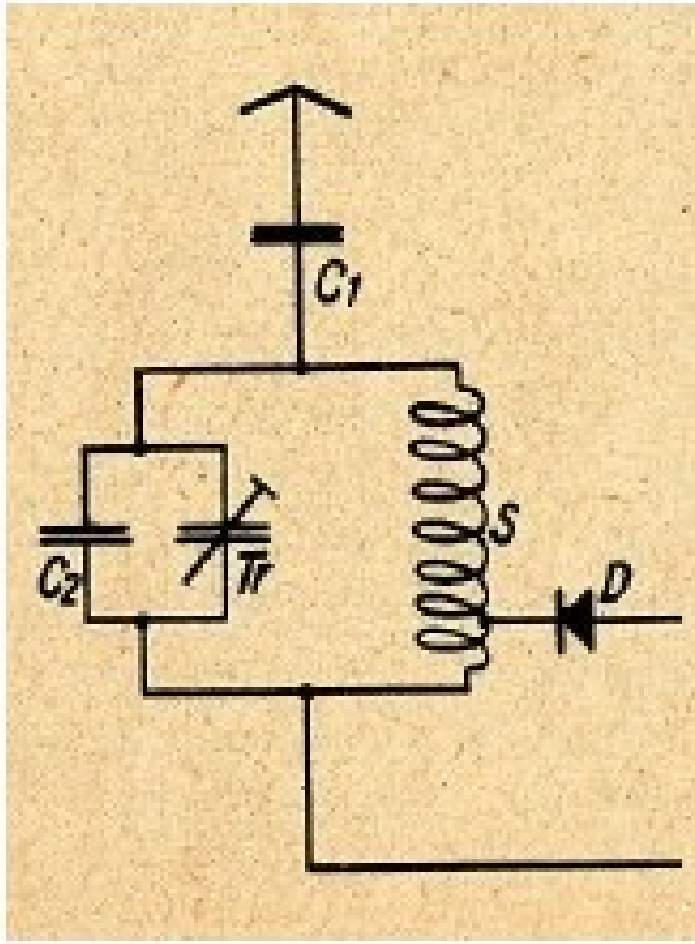
Bild 1: Audionschaltung mit Rückkopplungsregelung